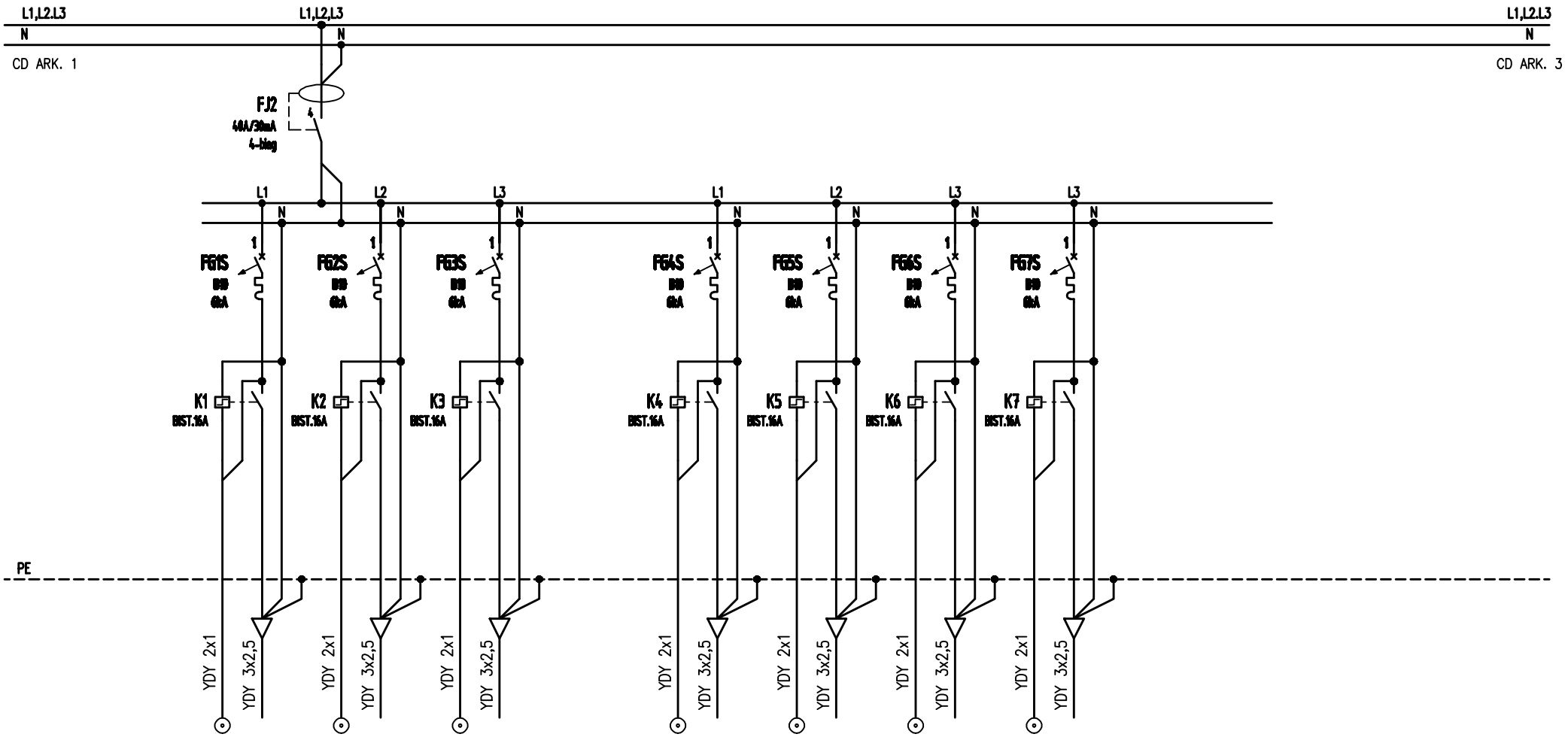

Nr obwodu	G1S	G2S	G3S	G4S	G5S	G6S	G7S
Przeznaczenie	Gabloty, eksponaty	Gabloty, eksponaty	Gabloty, eksponaty	Gabloty, eksponaty	Gabloty, eksponaty	Gabloty, eksponaty	Gabloty, eksponaty
Pomieszczenie	0.2	0.3	0.6	1.3	1.4	1.5	1.7
Moc zainst.	max 1,0 kW	max 1,0 kW	max 1,0 kW	max 1,0 kW	max 1,0 kW	max 1,0 kW	max 1,0 kW

STB Sp. z o.o.
ul. Bór 151 c
42-200 Częstochowa
tel/fax 34 366 11 66, tel.kom. 509 570 390
email: biuro@stb-stb.pl, www.stb-stb.pl
KOMPLEKSOWA OBSŁUGA INWESTYCJI

PROJEKTY ELEKTRYCZNE
BIURO PROJEKTOWE
GRZEGORZ DRELICH
ul. Tysiąclecia 1, Częstochowa
www.projekty-elektryczne.com.pl
tel. 605 000 084

	Nazwisko / Uprawnienia		Podpis
Projektował	mgr inż. Grzegorz DRELICH sieci, instalacje i urządzenia elektryczne	SLK/0085/POOE/04	
Sprawdził	mgr inż. Jan KOSTRZANOWSKI sieci, instalacje i urządzenia elektryczne	UAN-VIII-7342/156/94	

Skala %

Nr projektu: GD-01-07-2015

Temat: Wymiana wewnętrznej instalacji elektrycznej oraz sieci komputerowej w budynku Muzeum Regionalnego im. Stanisława Sankowskiego w Radomsku

Adres: ul. Narutowicza 1, 97-500 Radomsko

Inwestor: Muzeum Regionalne im. St. Sankowskiego w Radomsku
ul. Narutowicza 1, 97-500 Radomsk o

Branża	Elektryczna
Faza	Proj. budowlany
Nr rysunku	E-14
Arkusz	2/3
Data	lipiec 2015

Nr 49

SCHEMAT TABLICY ARESZTU TA